Maße Bierkiste

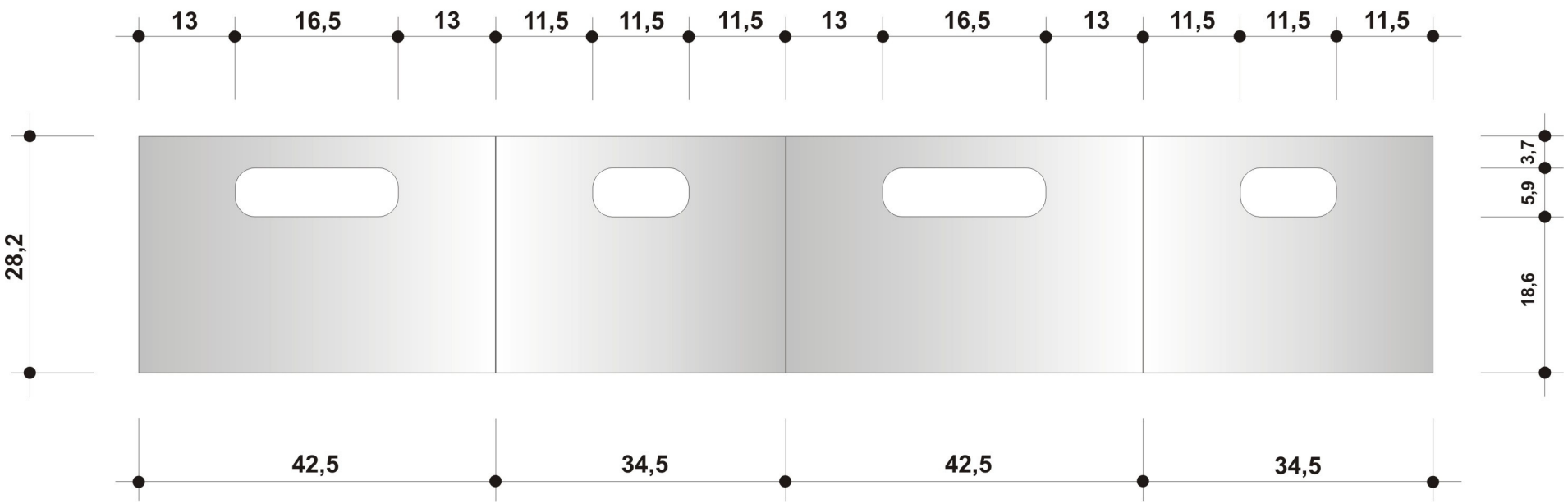

Alle Maße in cm

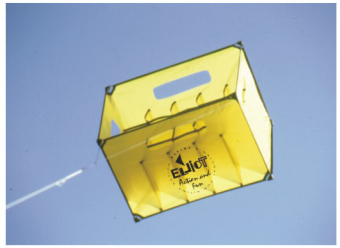

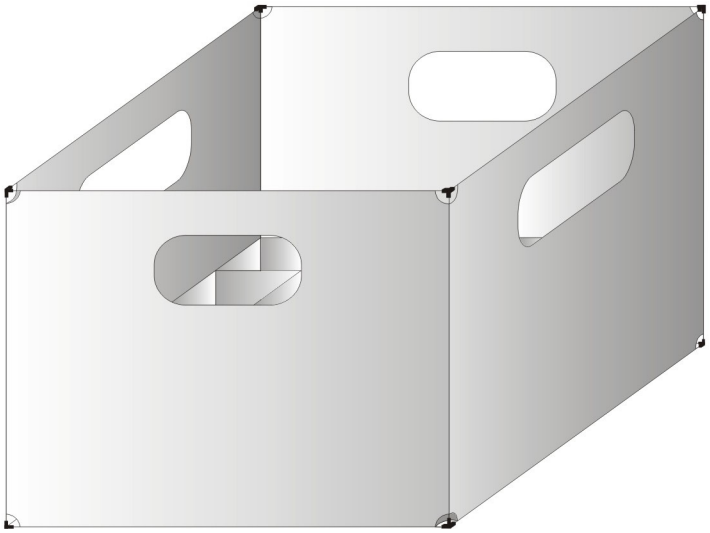

GRAFIKVORLAGEN: BIERKASTEN